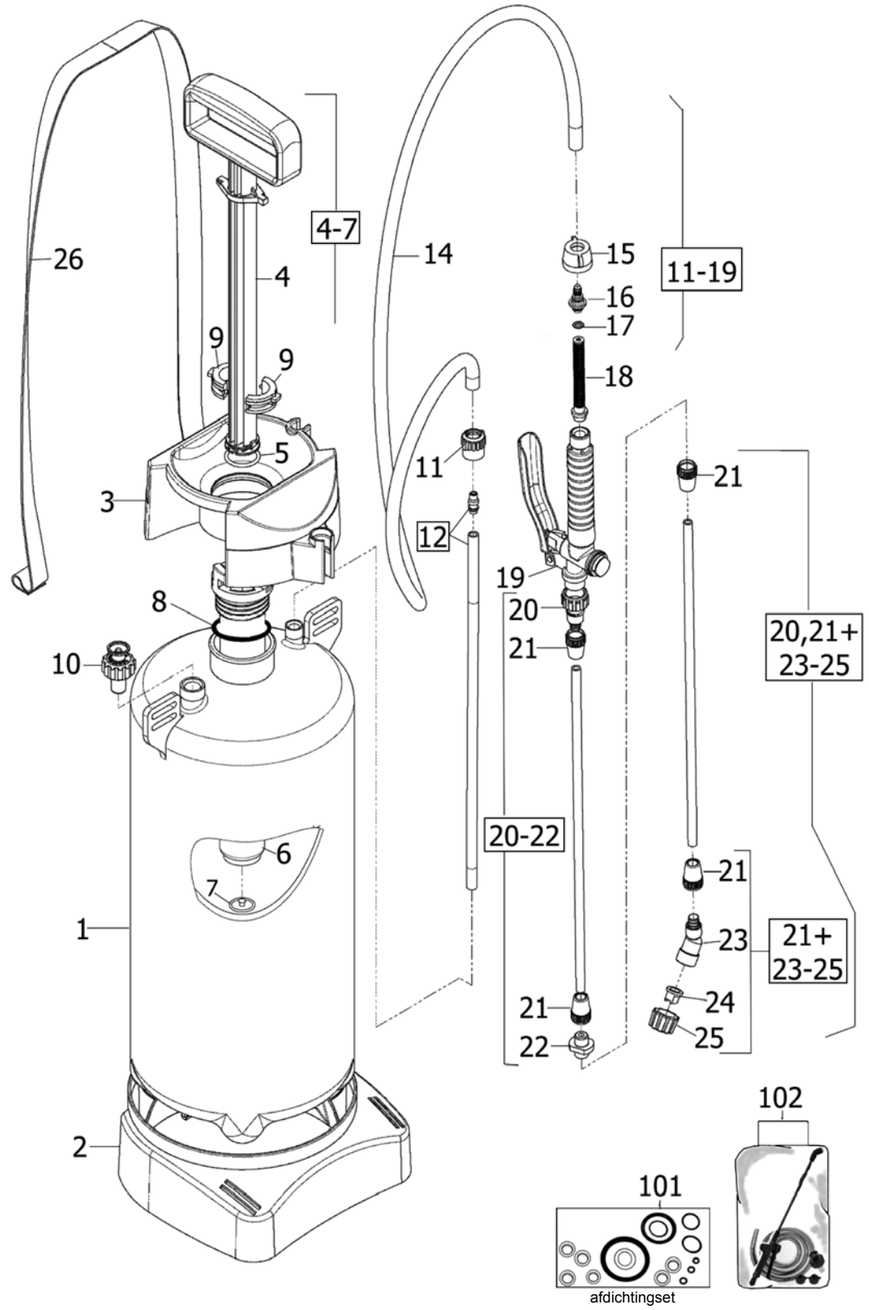GLORIA TYPE Clean Master CM 80		
POSITIE	**BESTELNR.**	**OMSCHRIJVING**
2	540 852	Voetring
3	540 520	Vultrechter
4 t/m 9	728 347	Pomp compleet
5	540 415	Zuigerring
7	540 416	Membraam
8	540 410	Afdichtingsring
9	540 377	Geleideschaal ½
10	728 006	Afblaas-/veiligheidsventiel
12	508 390	Slangpilaar
	520 250	Aanzuigslang
14	532 550	Slang (los)
15 t/m 19	728 002	Knijpkraan compleet
15	511 930	Vleugelmoer
16	513 410	Slangtule
18	613 320	Zeefbuisje knijpkraan
	727 963	Ventielas compleet
	540 411	O-ring ventielas
	540 417	Afdichting
	513 410	Slangtule
20	540 672	Overgangsnippel
21	539 358	Klemmoer
20 t/m 22	728 307	Verlengstuk compleet
20 t/m 21 en		
23 t/m 25	728 306	Spuitstok compleet
21,23 t/m 25	728 004	Vlakstraalsproeier compleet
24	540 409	T-jet vlakstraalsproeier
26	520 260	Draagriem
101	728 008	Set pakkingen